exar®

INSTRUKCJA OBSŁUGI

KOMSTAL

STAL

UDŹWIG
5t; 10t

EN
1494

50°C
↕
-20°C

PODNOŚNIK KOLEJOWO - TOROWY CH-GHW

www.exar.eu

KOMSTAL | UDŹWIG 5t; 10t | STAL | EN 1494 | 50°C ↕ -20°C

1. Przeznaczenie

Podnośnik/dźwignik mechaniczny (korbowy) przeznaczony jest do podnoszenia lub przesuwania ładunków w dowolnym kierunku. Wykorzystywany jako uniwersalne narzędzie do prac montażowych wszelkiego typu, zwłaszcza w branży budowlanej i kolejnictwie.

2. Budowa i zasada działania

Podnośnik stalowy zaprojektowano z wykorzystaniem zasady dźwigni mechanicznej. Zaliczany do najlepszych narzędzi podnośnikowych znajduje zastosowanie przy naprawach, w sytuacjach wymagających podtrzymania, itp. W pełni kontrolowana szybkość podnoszenia i opuszczania. Dodatkowo, podnośnik ma tę wyższość nad zwykłymi podnośnikami hydraulicznymi, że w przypadku wycieku oleju nie następuje utrata prędkości czy wysokości podnoszenia.
W całości wykonany ze stali o wysokiej jakości, podnośnik jest narzędziem bezpiecznym i wytrzymałym. Zwarta konstrukcja i składana korba ułatwiają pracę i konserwację podnośnika. Podnośnik posiada dwa ustawne poziomy pazura oraz znacznie zwiększony zasięg podnoszenia.

3. Specyfikacja techniczna

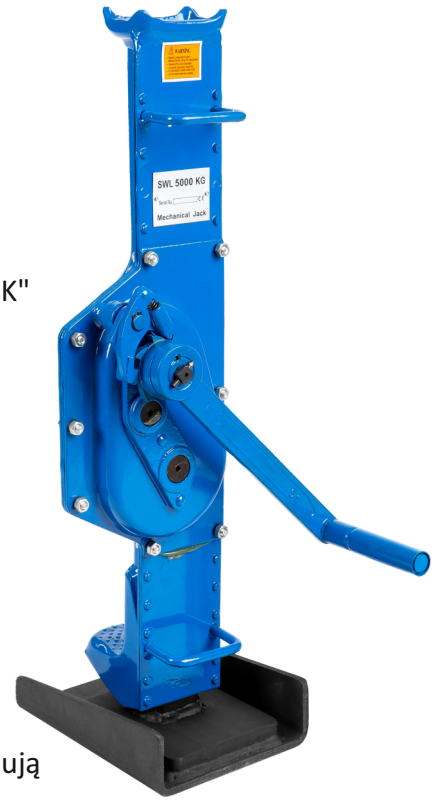

- wszystkie części podnośnika wykonane ze stali,
- możliwość regulacji wysokości stopy bocznej,
- łatwa i wygodna obsługa, prosta, trwała i solidna konstrukcja,
- w przypadku wycieku oleju nie następuje utrata prędkości i wysokości podnoszenia,
- zwarta konstrukcja i składana korba - dogodne przy konserwacji,
- zwiększenie komfortu pracy w wersji korby z grzechotką symbol „RK" (opcjonalnie),
- dwa ustawne poziomy pazura i zwiększony zasięg podnoszenia,
- zgodny z normą EN 1494,
- obciążenie testowe: każdy podnośnik przetestowano wartością 1,25 x DOR przed opuszczeniem fabryki.
- zakres udźwigu(t): 5t; 10t,
- temperatura pracy od -20°C do +50°C.

Mechanizm podnoszący jest dobrze chroniony wewnątrz stalowej obudowy, co zapobiega jego uszkodzeniu i zabrudzeniu. Podnośnik jest przeznaczony do podnoszenia ładunków przy użyciu wyłącznie napędu ręcznego poprzez obsługę korby. Zapadki hamulcowe utrzymują ładunek w pozycji po zwolnieniu uchwytu.
Podnośniki PRJ-S2 przeznaczone są do załadunku przez wspornik górny lub dolny. Podnośniki przeznaczone są do czasowego podnoszenia ładunku do momentu jego bezpiecznego umieszczenia na stabilnym wsporniku.

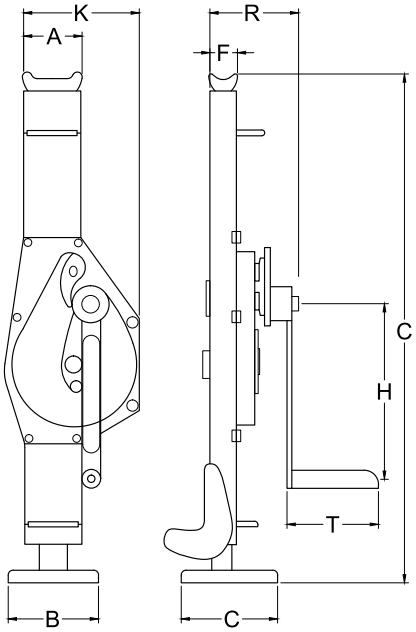

Typ	Udźwig znamionowy (t)	Obrót korby przy podnoszeniu pełnego ładunku (N)	Wymiary (mm)												Waga (kg)
			A	B	C	D	E	F	G	H	K	R	S	T	
CH-GHW 1,5	1,5	150	81	100	600-900	60-360	55	46	110	225	163	119	175	113	13,5
CH-GHW 3,0	3,0	280	83	130	730-1090	70-425	60	45	140	249	197	140	235	127	21,2
CH-GHW 5,0	5,0	280	108	140	730-1075	80-425	71	68	170	275	189	155	217	127	28,5
CH-GHW 10	10,0	560	124	140	800-1210	85-495	86	76	170	300	250	185	187	248	46,8
CH-GHW 16	16,0	640	135	150	800-1120	95-415	78	85	180	300	275	210	210	250	65,0
CH-GHW 20	20,0	640	135	150	860-1180	100-420	78	85	180	380	275	220	210	250	75,0

modele dostępne w ofercie

3. Obsługa

Opis części składowych:

1) Podstawa
2) Korba
3) Podpora górna
4) Wspornik dolny
5) Górna zapadka grzechotki
6) Dolna zapadka grzechotki
7) Pierścień osiowy

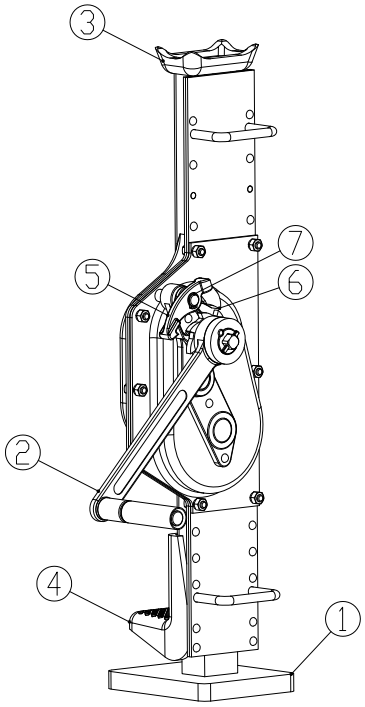

Umieścić podnośnik pod ładunkiem na twardej, równej powierzchni. Umieścić podnośnik tak, aby ładunek mógł być mocno podparty przez dolną (4) lub górną (3) podporę. Obrócić dźwignię - korbę (2) ręcznie w kierunku zgodnym z ruchem wskazówek zegara, aby podnieść ładunek i w kierunku przeciwnym do ruchu wskazówek zegara, aby go opuścić.
Nigdy nie trzymać zębatki podczas obsługi podnośnika, ponieważ obudowa będzie przesuwać się wzdłuż zębatki.

Podnoszenie za pomocą kilku podnośników

Podnoszenie za pomocą 2 lub więcej podnośników jednocześnie stanowi operację wysokiego ryzyka. Istnieje ryzyko nierównomiernego rozłożenia i przeciążenia ładunku, ponieważ jeden podnośnik może przyjąć cały ładunek, podczas gdy inne pozostaną nieobciążone. Dlatego też ten rodzaj podnoszenia musi być planowany i nadzorowany przez kompetentną osobę z doświadczeniem z tym typem podnoszenia.

Uwaga:

1. Nie stosować ładunków, których ciężar przekracza udźwig znamionowy. Nie wolno przeciążać podnośnika.
2. Przed użyciem, sprawdzić, czy zapadki są elastyczne (5), (6).
3. Przed rozpoczęciem pracy należy się upewnić, czy podnośnik został ustawiony na równym podłożu. Nie ustawiać na podłożu nachylonym pod kątem bądź nierównym. Podnośnik należy ustawiać wyłącznie na twardym, równym podłożu.
4. Przed uruchomieniem należy się upewnić, czy ładunek umieszczono bezpiecznie na główce lub na pazurze (3) (4).
5. Używając kilku podnośników jednocześnie należy się upewnić, czy wysokość podnoszenia bądź opuszczania jest jednakowa. Operację należy wykonywać pod nadzorem.
6. Zabrania się przebywania pod podnoszonymi ładunkami.
7. Jeżeli operacja nie przebiega w sposób normalny, należy natychmiast wstrzymać prace i skontrolować wszystkie komponenty robocze.
8. Regularnie smarować wszystkie części.

Gdy podnośnik nie pracuje, główka (3) powinna się znajdować w dolnej pozycji.

4. Konserwacje i przeglądy

Codzienna kontrola i przechowywanie

Przed każdym użyciem należy przeprowadzić kontrolę wzrokową pod kątem wszelkich nietypowych objawów, takich jak pęknięte spoiny, uszkodzenia, zgięcia, zużycie, zagubienie lub brak części lub nieczytelna tabliczka identyfikacyjna. Należy również sprawdzić, czy ruch podnośnika przebiega płynnie. W przypadku wykrycia jakiejkolwiek usterki lub wadliwego działania dźwignika, powinien on zostać natychmiast wycofany z eksploatacji i dokładnie sprawdzony przez kompetentną osobę. W przypadku podejrzenia, że urządzenie zostało poddane nieprawidłowemu obciążeniu lub obciążeniu udarowemu, należy niezwłocznie przeprowadzić dokładną kontrolę urządzenia. Podnośnik należy zawsze przechowywać w pozycji całkowicie opuszczonej.

Przegląd szczegółowy

Przynajmniej raz na 12 miesięcy lub częściej, jeśli wymagają tego warunki pracy, kompetentna osoba powinna przeprowadzić dokładną kontrolę urządzenia pod kątem ewentualnych uszkodzeń, takich jak brakujące części, nieczytelna tabliczka informacyjna, odkształcenia, pęknięcia i zużycie, które mogą mieć wpływ na bezpieczeństwo. Niezbędne naprawy powinny być wykonywane przez upoważnionego przedstawiciela producenta. Smarowanie jest konieczne w celu zapewnienia sprawnego działania i wydłużenia żywotności. Listwę zębatą należy regularnie smarować odpornym na działanie wody smarem do łożysk o dużej wytrzymałości oraz lekkim olejem do ruchomych części korby. Wyniki kontroli szczegółowej powinny być rejestrowane

5. Części podnośnik stalowy 5,0t/10,0t

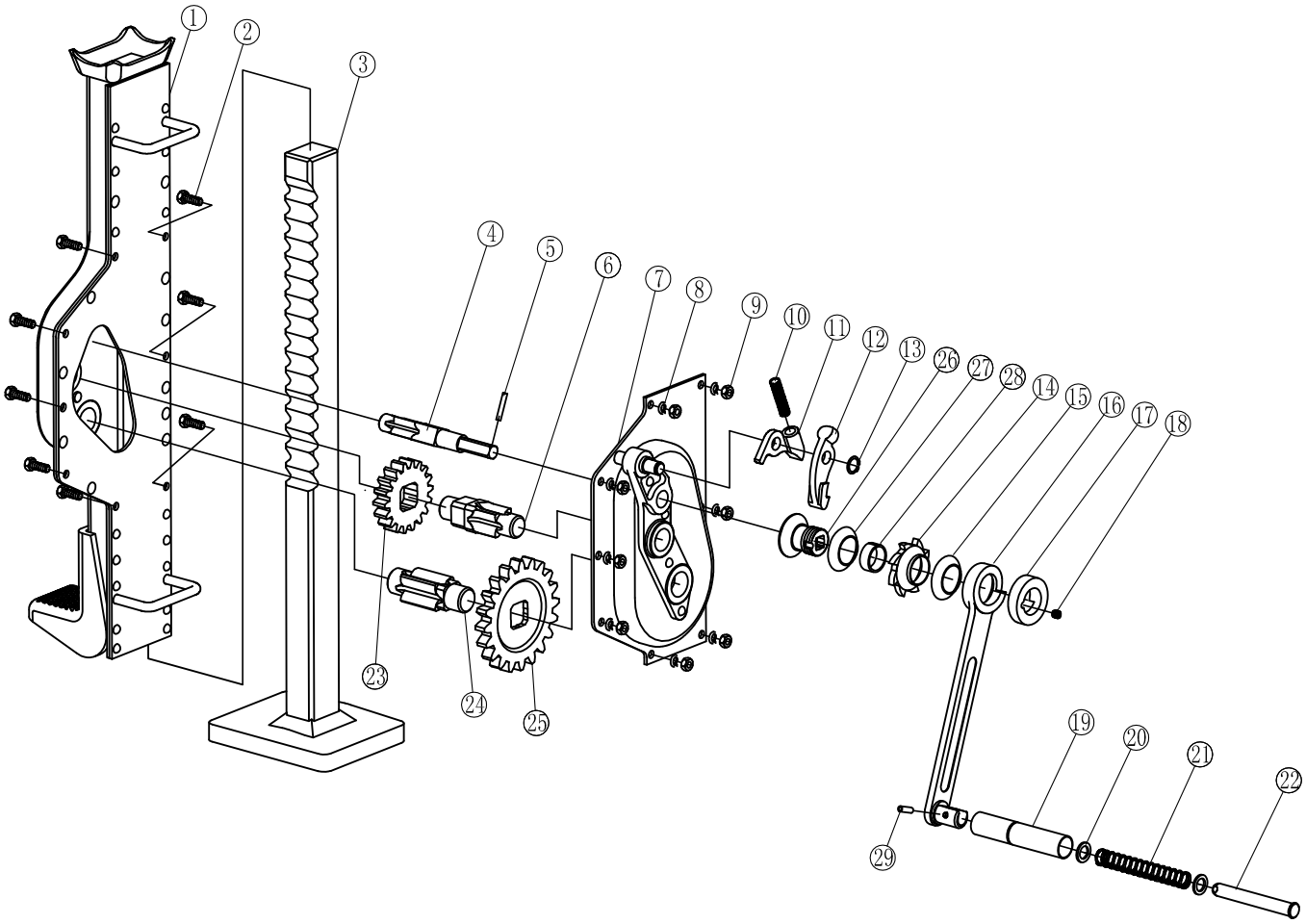

1.Korpus podnośnika	11 Dolna zapadka	21 Sprężyna
2 Wkręt sześciokątny	12 Górna zapadka	22 Trzpień sprężyny
3 Zapadka	13 Pierścień osi	23 Koło zębate
4 Oś	14 Koło zapadki	24 Oś
5 Kołek elastyczny	15 Podkładka zapadki	25 Koło zębate
6 Oś (1)	16 Tuleja korby	26 Gniazdo osi
7 Wspornik lewy	17 Przeciwnakrętka	27 Podkładka
8 Podkładka	18 Wkręt	28 Tuleja gniazda osi
9 Nakrętka sześciokątna	19 Tuleja korby	29 Kołek elastyczny
10 Sprężyna zapadki	20 Podkładka	

10. Gwarancja oraz wsparcie serwisowe

W celach gwarancyjnych oraz wsparcia serwisowego należy kontaktować się z lokalnym sprzedawcą urządzenia.

KOMSTAL Michał Kowejsza
ul. gen. Maczka 71B,
43-310 Bielsko-Biała
NIP: 796 206 98 37